第5回 札幌軟式野球連盟会長杯 ＢＣ選手権大会 組合せ

札幌軟式野球連盟

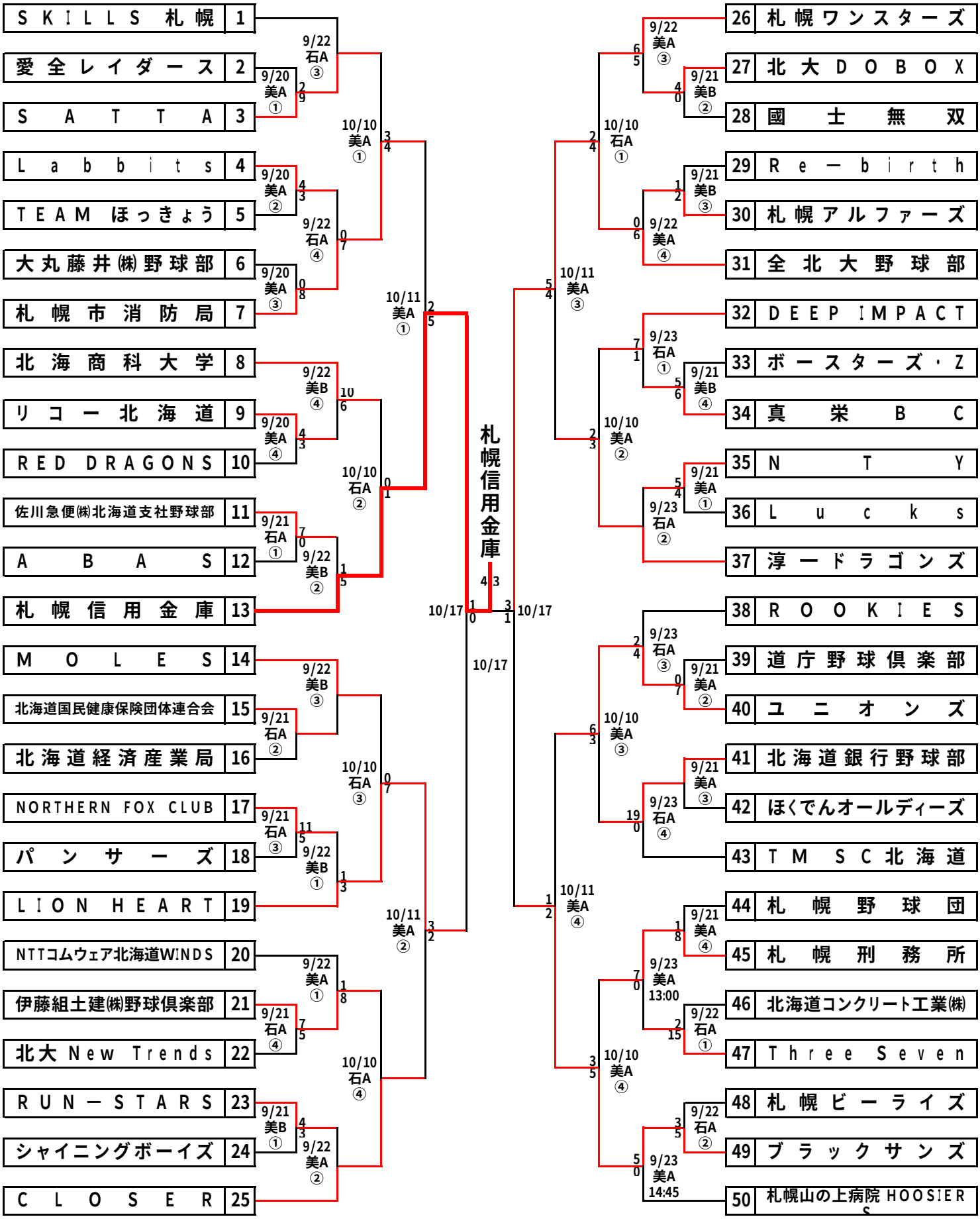

野球場

美香保公園野球場A・B

石狩メモリアル球場A（石狩市新港西1丁目）

試合時間

① 8時45分　② 10時30分

③ 12時15分　④ 14時00分