第10回　札幌軟式野球連盟会長杯　BC級選手権大会　組合せ

札幌軟式野球連盟

10/4　日程変更

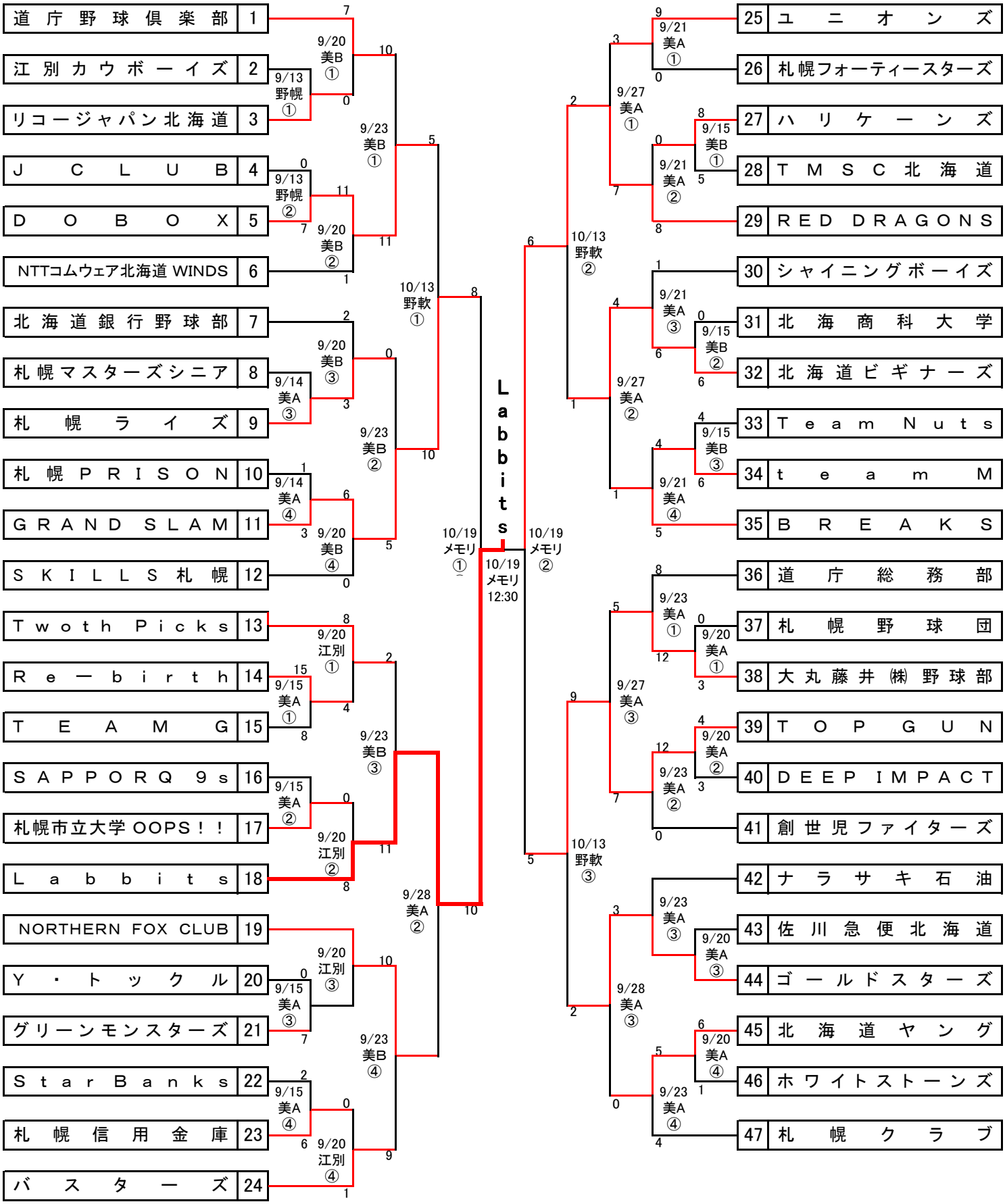

※野球場
美A･B: 美香保公園野球場A･B
江別　：　江別市飛鳥山公園球場
野幌　：　野幌軟式野球場

※試合時間帯

①8時45分　②10時30分　③12時15分　④14時00分