第15回　学童フレッシュジュニア選手権　組合せ

9/2変更

札幌軟式野球連盟

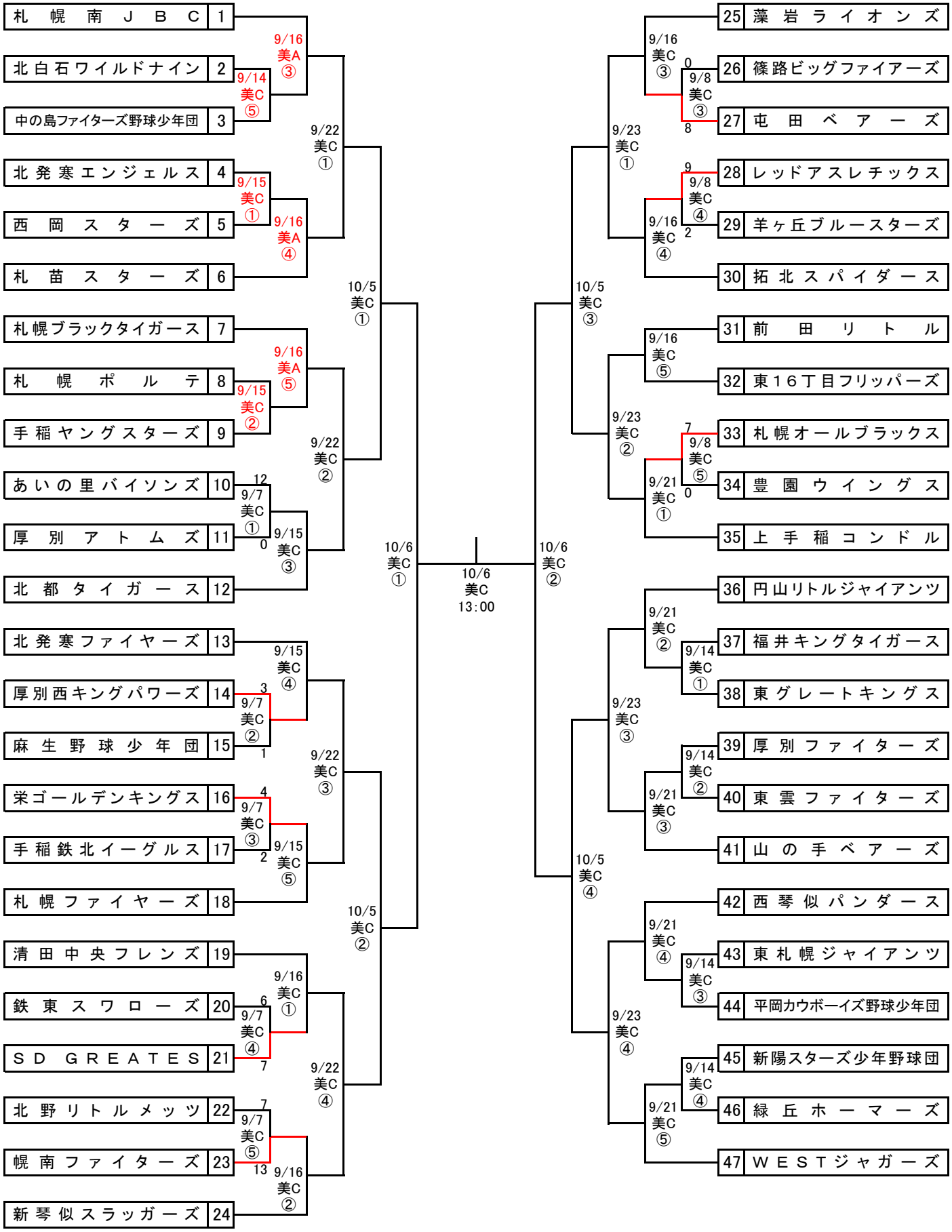

※野球場

美A・C　　美香保公園野球場A・C

麻生　　札幌市麻生球場

※ 試合開始予定時間

①8:45　②10:15　③11:45　④13:15　⑤14:45